Ramon Soler
RS

RS-Q

TECHNICAL CHARACTERISTICS

• Ø40 Washbasin, bidet, bath-shower, shelf, folding sink.
• Ø35 Built-in washbasin, built-in bath-shower, built-in shower, sinks.
• Ceramic mixer tap cartridge with Termostop Block System limiting the maximum temperature of hot water and a water saving system (S2-C2) by a two-phase opening lever.
• Thermostatic cartridge with Hot Block anti-scald system and Termostop temperature blocking system (to 38ºC).
• Flow rate at 3 bars: Washbasin, bidet and sink (from 9 to 12 l/min.); Shower (from 12 to 16 l/min.); and Bath (≥20 l/min.).
• Comfortable performance as regards to reliability, sensitivity and steadiness in the temperature selection.
• Acoustic level at 3 bars: < 20 dB
• Chrome-plated brass: 15 microns thickness of nickel, 0.3 microns of chrome.
• Working pressure between 1-5 bar, recommended pressure: 3 bar. It resists static pressures ≤ 10 bar and pressure oscillation of 25 bar.
• Recommended temperature for the hot water: 55ºC. Maximum working temperature: 65ºC.Maximum: 1h at 90ºC.
• Resistant to thermal and anti-Legionella chemical shocks.

CARACTERÍSTICAS TÉCNICAS

• Ø40 Lavabo, bidet, B/D, Ducha, Repisa, Fregadero abatible.
• Ø35 Lavabo empotrado, B/D empotrado, Ducha empotrada y Fregadero.
• Cartuchos cerámicos monomando con Sistema Termostop Block de limitación de la temperatura máxima del agua caliente y con Sistema de ahorro de agua (S2-C2) mediante la apertura de la manecilla en dos fases.
• Cartucho termostático con Sistema Hot Block de seguridad antiquemaduras y Sistema Termostop de bloqueo de la temperatura a 38ºC.
• Caudal a 3 bar: Lavabo, Bidet y Fregadero (de 9 a 12 l/min). Ducha (de 12 a 16 l/min). Baño (>20 l/ min)
• Prestaciones de confort a nivel de fidelidad, sensibilidad y constancia en la selección de la temperatura.
• Nivel acústico a 3 bar < 20 dB.
• Cromado latón: 15 micras de espesor de níquel, 0,3 micras de cromo.
• Presión de uso entre 1-5 bar, recomendada 3 bar. Resiste presiones estáticas ≤ 10 bar y golpes de ariete de 25 bar.
• Temperatura recomendada de agua caliente 55ºC. Temperatura máxima de uso 65ºC. Máximo 1h a 90ºC.
• Resistente al choque térmico y químico anti-legionela.

930102

93A300603

Monomando de lavabo (M)

Wash basin mixer

Cartucho: 40100 (3388)

Cartridge: 40100 (3388)

930102VA1167

93A300611

Monomando de lavabo, y válvula automática, latón 1 1/4" Ref.:1167

Wash basin mixer and pop up waste, brass. 1 1/4" Ref.: 1167

Monomando de lavabo (M), con válvula automática 1 1/4. Ref. 1169 INOX

Washbasin mixer with stainless steel pop-up waste 1 1/4. Ref. 1169

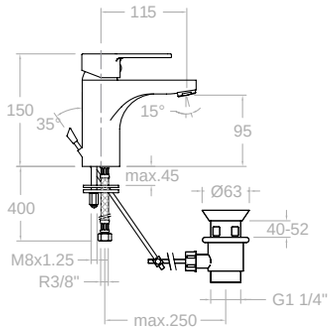

9310
330541

Monomando de lavabo (L)
High wash basin mixer (L)

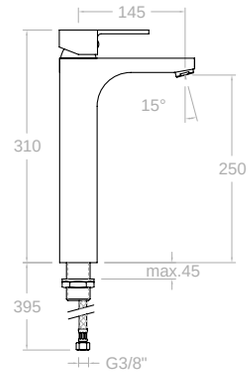

Cartucho: 40100 (3388)
Cartridge: 40100 (3388)

931102
93A301605

Monomando de lavabo con caño giratorio
Washbasin mixer with swivel spout

931102VA1167
93A301606

Monomando de lavabo caño giratorio con válvula automática de latón 1¼", ref. 1167
Washabsin single lever with swivel spout and brass pop-up waste

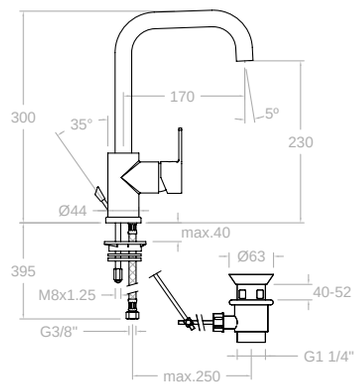

Cartucho: 35200 (6689 C2)
Cartridge: 35200 (6689 C2)

9303
227202

Monomando de bidé
Bidet Mixer

9303VA1167
227220

Monomando de bidé, y válvula automática, latón 1 1/4" Ref.:1167

Bidet mixer and pop up waste, brass. 1 1/4" Ref.: 1167

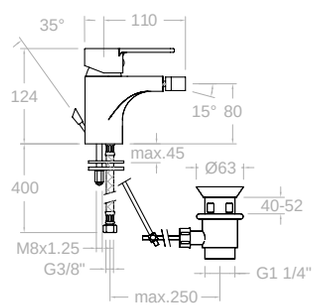

Cartucho: 40100 (3388)
Cartridge: 40100 (3388)

Recomendado:
Recommended:

1219L
197106

Valvula de latón para desagüe sistema CLICK CLACK
CLICK CLACK waste brass

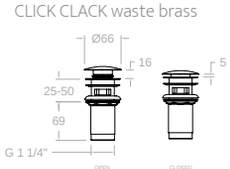

3790
198960

Sifón cromado
Bottletrap

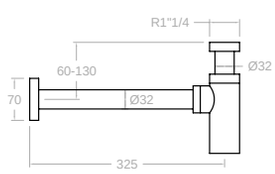

3788
198969

Grifo de escuadra cromado,
Angle valve

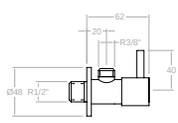

SA9323

230595

Monomando para bidé de repisa con ducha

Single lever deck monuted bidet with shattaf

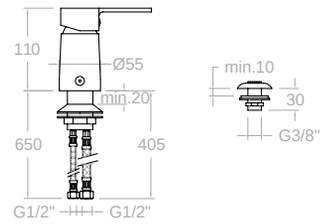

Cartucho: 40100 (3388)

Cartridge: 40100 (3388)

VENTA EN CONTINENTE AMERICANO

AVAILABLE IN NORTH, CENTRAL & SOUTH AMERICA

93169

93A300914

Monomando de lavabo empotrado mural con caño cascada extraplano

Wall washbasin mixer with ultraslim cascade spout,

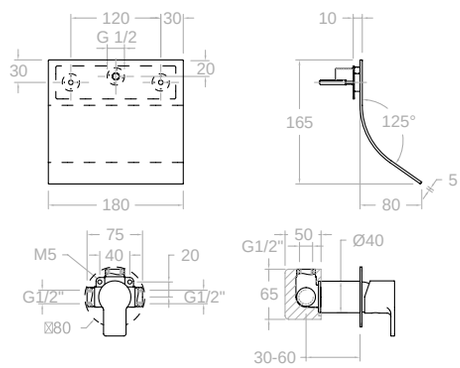

Cartucho: 35100 (6689-2)

Cartridge: 35100 (6689-02)

XX1801 + RB21H + 9400N-35 + 169

KIT DE AMPLIACIÓN - EXTENSION SET: KA1V

937602S

93A303374

Columna de pie monomando lavabo

Single lever washbasin column mixer

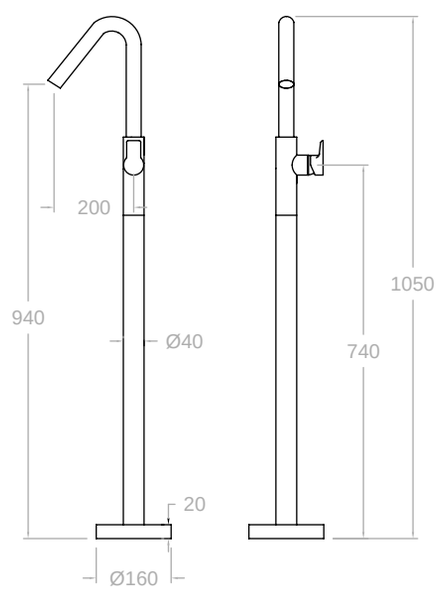

Cartucho: 35100-2

Cartridge: 35100-2

932102
93A300687

Monomando de lavabo empotrado con caño de 19 cm.

Concealed wash basin mixer with 19 cm spout.

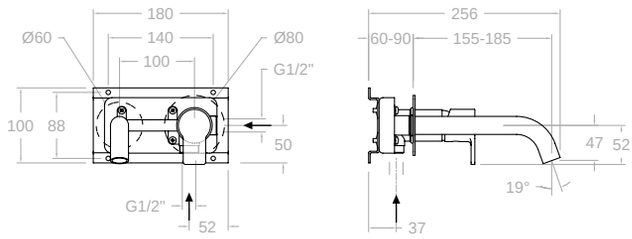

XX20CT+ RB21S+RB21H+9400N-35+CLET

932103
93A301461

Monomando para lavabo empotrado con caño de 24 cm.

Concealed wash basin mixer with 24 cm spout.

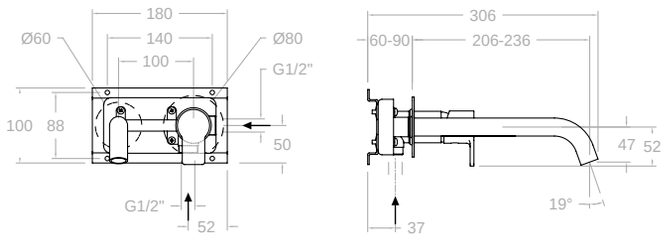

XX20CT+ RB21S+RB21H+9400N-35+CLET24

Cartucho: 35100-2
Cartridge: 35100-2

KIT DE AMPLIACIÓN - EXTENSION SET: KAB

932002
93A300689

Monomando de lavabo empotrado con placa y caño de 19 cm.

Concealed wash basin mixer with 19 cm spout.

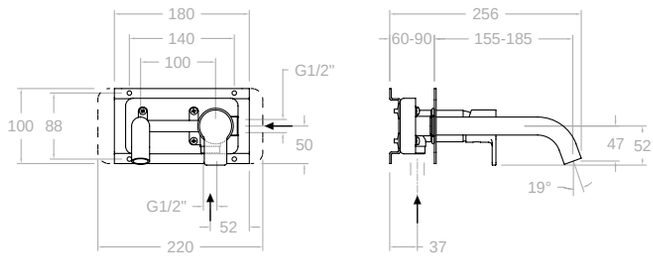

XX20CT+ RB20+9400N-35+CLET

932003
93A301460

Monomando para lavabo empotrado con placa. Con caño de 24 cm.

Concealed wash basin mixer with 24 cm spout.

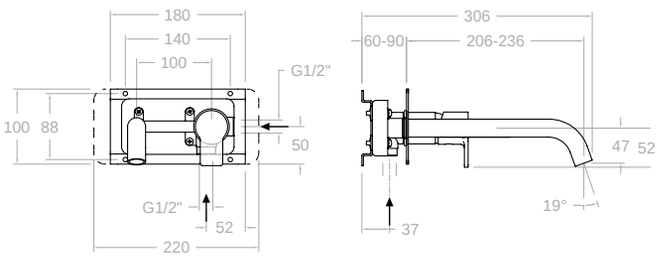

XX20CT+ RB20+9400N-35+CLET24

Cartucho: 35100-2
Cartridge: 35100-2

KIT DE AMPLIACIÓN - EXTENSION SET: KAB

930511S
93C306173

Monomando de baño - ducha sin equipo de ducha

Bath and shower mixer without shower kit

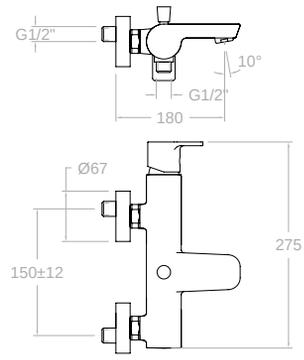

Cartucho: 35100

Cartridge: 35100

T1

930511T1
93C306174

Monomando de baño - ducha con equipo de ducha

Bath and shower mixer with shower kit

930511S + 3520T1+3726+2471C

T3

930511T3
93C306175

Monomando de baño - ducha con equipo de ducha

Bath and shower mixer with shower kit

930511S + 5840T3+3726+2471C

930811S
93D306176

Monomando de ducha sin equipo de ducha

Shower mixer without shower kit

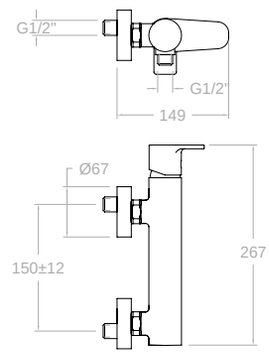

Cartucho: 35100-3

Cartridge: 35100-3

T1

930811T1
93D306177

Monomando de ducha con equipo de ducha

Shower mixer with shower kit

930811S + 3520T1+3726+2471C

T3

930811T3
93D306178

Monomando de ducha con equipo de ducha

Shower mixer with shower kit

930811S + 5840T3+3726+2471C

937802RPK225

94D304365

932802S++T100N+RPK225+4713P+1128C

Conjunto monomando de gran ducha e inversor integrado, ABS accesorios

Single lever shower mixer with integrated diverter , ABS accesories

Cartucho: 35100 (6689-2) + 4004
Cartridge: 35100 (6689-2) + 4004

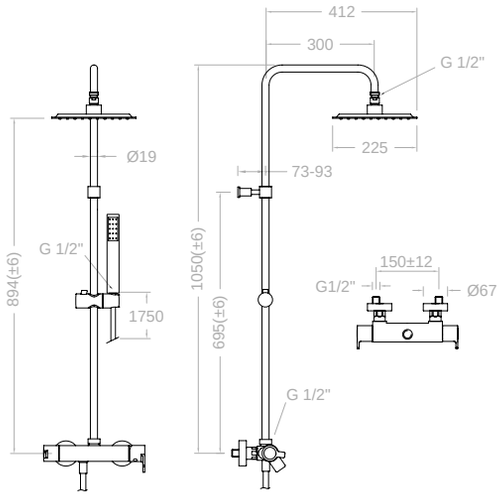

937402RPK225

94D303895

932802S+DN130+RPK225+4713P+1128C

Conjunto monomando de gran ducha e inversor integrado, con columna telescópica, ABS accesorios

Single lever adjustable height shower mixer with integrated diverter , ABS accesories

Cartucho: 35100 (6689-2) + 4004
Cartridge: 35100 (6689-2) + 4004

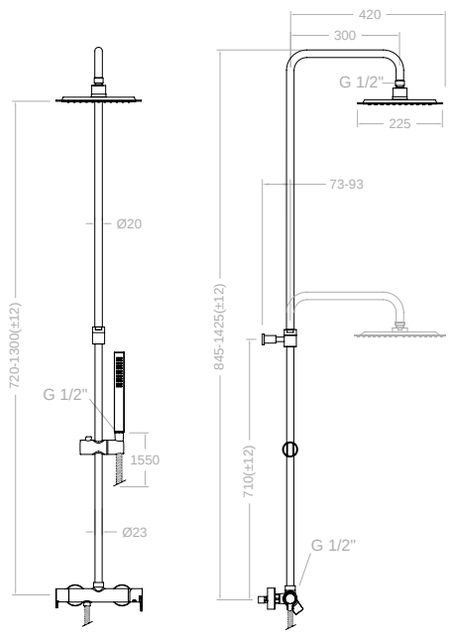

933202S
93C301663

Monomando repisa sin equipo ducha

Single lever deck mounted bathtub set without shower set

Cartucho: 40101

Cartridge: 40101

933302M
93C301664

Conjunto monomando de baño - ducha para repisa con equipo de ducha

Single lever deck mounted bathtub set with spout and shower set.

933202S + 1009 +9989SC + 3713M + C623302 + 2850C

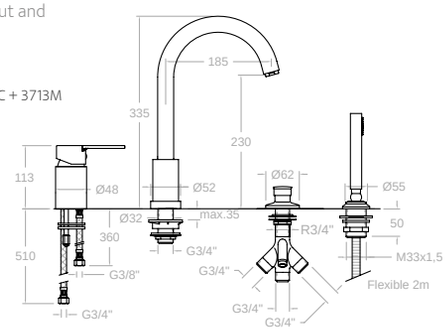

933302SCAM
93C301665

Monomando de repisa de baño-ducha de latón sin caño

Single lever deck mounted bathub set with shower kit, without spout

Cartucho: 40101

Cartridge: 40101

933202S + 1009 +9989SC + 3713M + 2850C

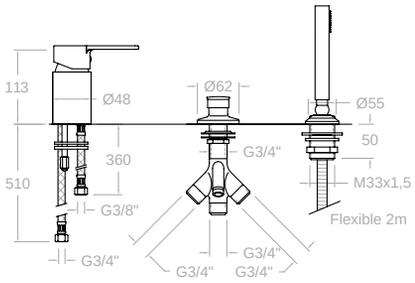

Recomendado:
Recommended:

100502
AAZ302174

Repisa extraible con depósito para el agua de conjunto baño

Mounting block with height-adjustable panel and tube box for bath deck (included)

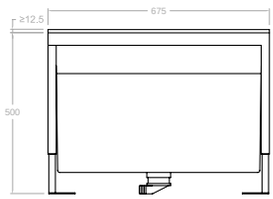

100502R
AAZ302626

Repisa soporte para conjunto baño

Mounting plate for bath deck

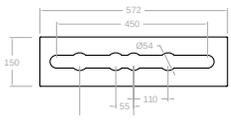

938503S
93C303366

Columna monomando para bañera

Free standing bath shower column,

938503MO
93C303367

Columna monomando para bañera con equipo de ducha

Free standing bath shower column with shower set

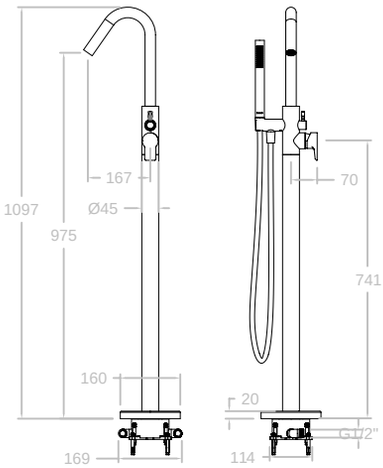

Cartucho: 35100-2

Cartridge: 35100-2

938503S+2473C+3713M

1 VIA/WAY

931801S
93D300658

Monomando de ducha empotrado 1 vía con placa metálica
Single lever concealed mixer 1 way with ultraslim metalic plate

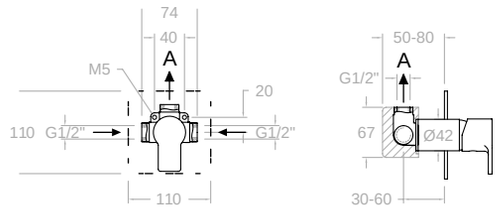

Cartucho: 35100 (6689-2)
Cartridge: 35100 (6689-2)
XX1801+9400N-35+KX1

XX1801	1 bar	3 bar	5 bar
A l/min	17	26	34
KIT DE AMPLIACIÓN - EXTENSION SET: KA1V			

2 VIAS/WAY

931502S
93C300659

Monomando de ducha empotrado 2 vías con placa metálica
Single lever concealed mixer 2 way with ultraslim metalic plate

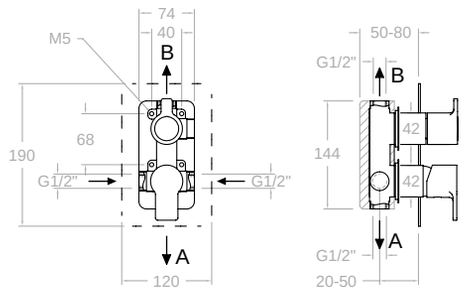

Cartucho: 35100 (6689-2)+ 4004
Cartridge: 35100 (6689-2) + 4004
XX1502+9400N-35+945100+KX2

XX1502	1 bar	3 bar	5 bar
A l/min	14	24	30
B l/min	13	22	29
KIT DE AMPLIACIÓN - EXTENSION SET: KA2V			

3 VIAS/WAY

931503S
93C300660

Monomando de ducha empotrado 3 vías con placa metálica
Single lever concealed mixer 3 way with ultraslim metalic plate

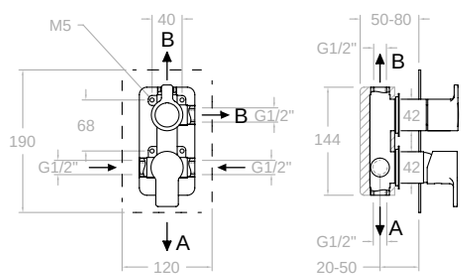

Cartucho: 35100 (6689-2)+ 4003
Cartridge: 35100 (6689-2) + 4003
XX1503+9400N-35+945100+KX3

XX1503	1 bar	3 bar	5 bar
A l/min	13	22	28
B l/min	13	21	26
B l/min	13	21	26
KIT DE AMPLIACIÓN - EXTENSION SET: KA3V			

Conjunto 1 VÍA EMPOTRADO . SINGLE LEVER 1 WAY

Conjunto monomando empotrado 1 vía con rociador metálico ø250mm

Shower set with concealed single lever 1 way mixer, metalic headshower ø250m,

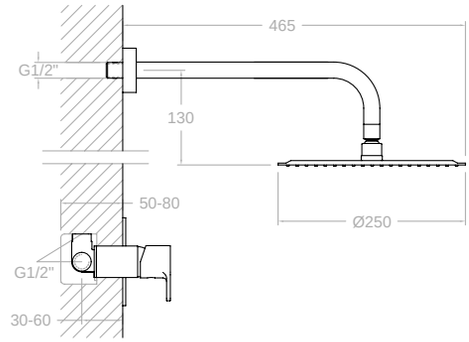

Cartucho: 35100 (6689-2)

Cartridge: 35100 (6689-2)

931801S + BHRM250

Conjunto 2 VIAS EMPOTRADOS . SINGLE LEVER 2 WAY

Conjunto monomando empotrado 2 vías con soporte, toma de agua, teleducha y rociador metálico mural ø250m

Shower set with concealed single lever 2 ways mixer, water outlet, handshower, metalic headshower ø250m,

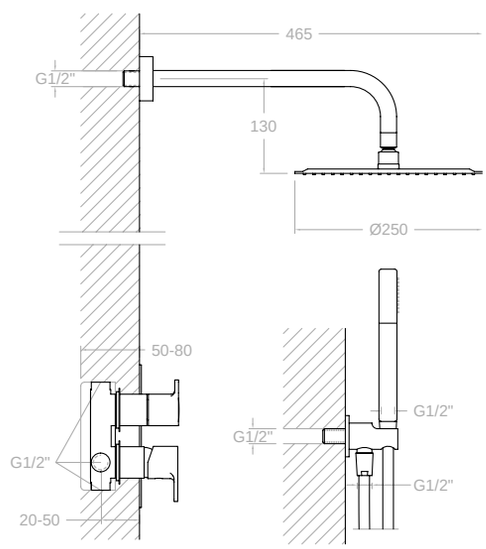

Cartucho: 35100 (6689-2) + 4004

Cartridge: 35100 (6689-2) + 4004

931502S + 3713M + 2471C + 3796 + BHRM250

1 VIA/WAY

932411S

93D302532

Termostático de ducha empotrado 1 vía con placa metálica

Thermostatic concealed mixer 1 way with ultraslim metalic plate,

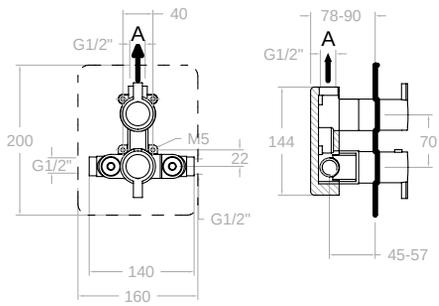

Cartucho: 1703T + 1700C3/4"

Cartridge: 1703T + 1700C3/4"

XX2411+KTX1+945100+945000

XX2411S	1 bar	3 bar	5 bar
A l/min	17	26	31
KIT DE AMPLIACIÓN - EXTENSION SET: KAETI04			

2 VIAS/WAY

938712S

93D302541

Termostático de baño-ducha empotrado 2 vías con placa metálica extraplana

Thermostatic concealed mixer 2 ways with ultraslim metalic plate,

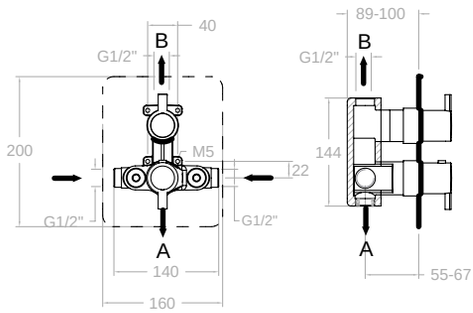

Cartucho: 1703T + 4000

Cartridge: 1703T + 4000

XX8712+ KTX2+945100+945000

XX8712	1 bar	3 bar	5 bar
A l/min	14	24	30
B l/min	13	22	28
KIT DE AMPLIACIÓN - EXTENSION SET: KAETI03			

3 VIAS/WAY

9327S

251520

Termostático de baño-ducha empotrado 3 vías con placa metálica extraplana

Thermostatic concealed mixer 3 ways with ultraslim metalic plate,

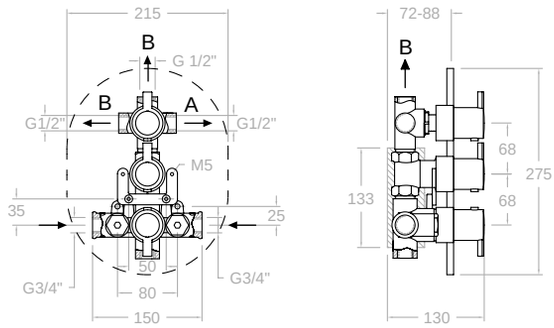

Cartucho: 1700TE + 1700C$^{3/4"}$ + 1000I

Cartridge: 1700 TE + 1700C$^{3/4"}$ + 1000I

ETDI + 9383 (K23 + 9351 + 9353 + 9360)

ETDI	CARTUCHO GRAN CAUDAL 1700 TE		
A (Baño)	1 bar	3 bar	5 bar
	13,5	23,3	30,2
B (Baño)	9,3	15,5	19,2
KIT DE AMPLIACIÓN - EXTENSION SET: KAETDI			

Conjunto 1 VÍA TERMOSTÁTICO EMPOTRADO . THERMOSTATIC 1 WAY

Conjunto termostático empotrado 1 vía con rociador metálico ø250mm

Shower set with thermostatic 1 way mixer, water outlet, handshower, metalic headshower ø250m,

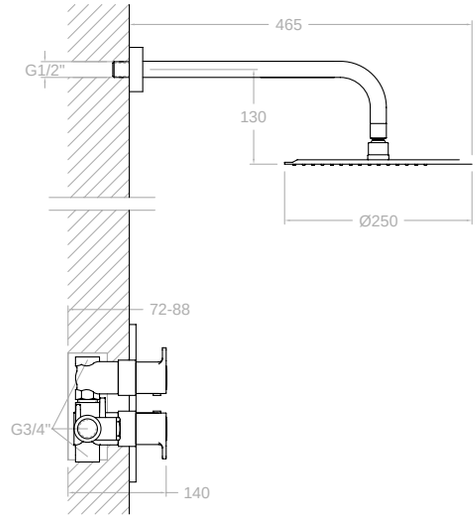

Cartucho: :1700TE + 1700C 3|4

Cartridge: :1700TE + 1700C 3|4

932411S+BHRM250

Conjunto 2 VÍAS TERMOSTÁTICO EMPOTRADO . THERMOSTATIC 2 WAY

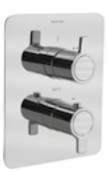

Conjunto termostático empotrado 2 vías con soporte, toma de agua, teleducha y rociador metálico ø250mm

Shower set with thermostatic 2 ways mixer, water outlet, handshower, metalic headshower ø250m,

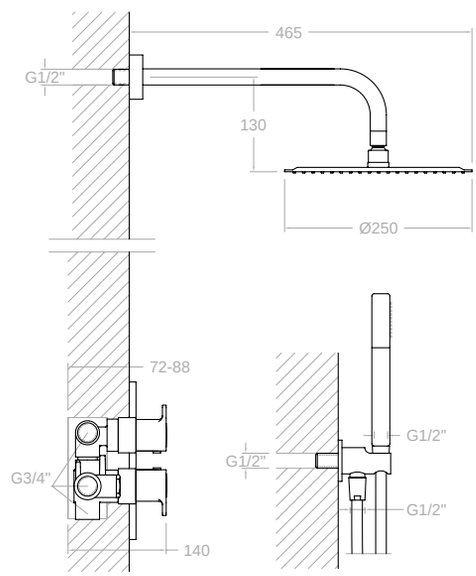

Cartucho: 1703T + 4000

Cartridge: 1703T + 4000

938712S+BHRM250 (B350+RM250)+3713M+3796+2471C

933303TM
93C301666

Termostático de baño-ducha de repisa con equipo de ducha metálico

Thermostatic deck-mounted bath shower mixer with metalic shower set,

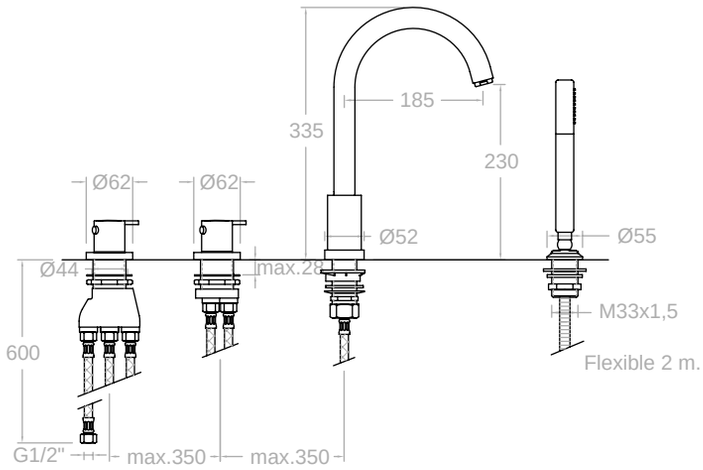

Cartucho: 1700 TE + 4000

Cartridge: 1700 TE + 4000

T9333+D9333+9989SC+3713M+C623302+2850C

9333TSCAM
255903

Termostático de ducha de repisa con equipo de ducha metálico

Thermostatic deck-mounted shower mixer,

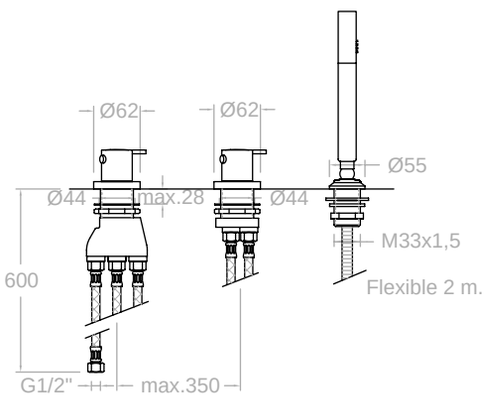

Cartucho: 1700 TE + 4000

Cartridge: 1700 TE + 4000

T9333 + D9333 + 9989 SC + 3713M + 2850C

Recomendado:
Recommended:

100502
AAZ302174

Repisa extraible con depósito para el agua de conjunto baño

Mounting block with height-adjustable panel and tube box for bath deck (included)

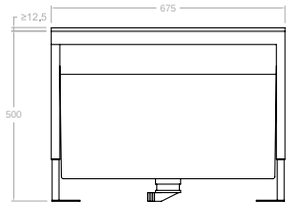

100502R
AAZ302626

Repisa soporte para conjunto baño

Mounting plate for bath deck

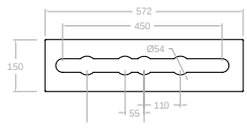

COCINA - KITCHEN

9369

227346

Monomando para fregadero con caño abatible

Sink mixer with swivel and folding spout

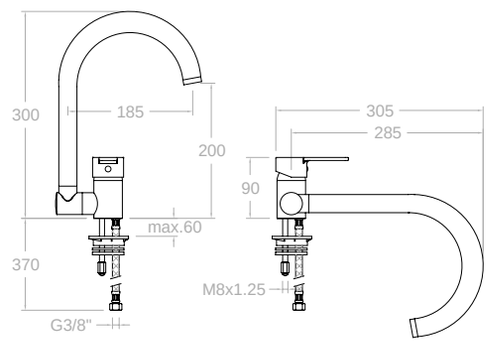

Cartucho: 40100-2 (3388-2)

Cartridge: 40100-2 (3388-2)

930602

93E301609

Monomando para fregadero con caño giratorio

Sink mixer with swivel spout

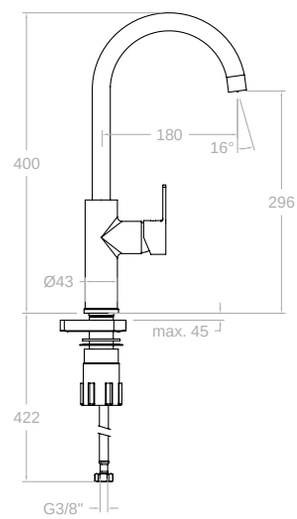

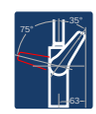

Cartucho: 35100

Cartridge: 35100