SHELF 70

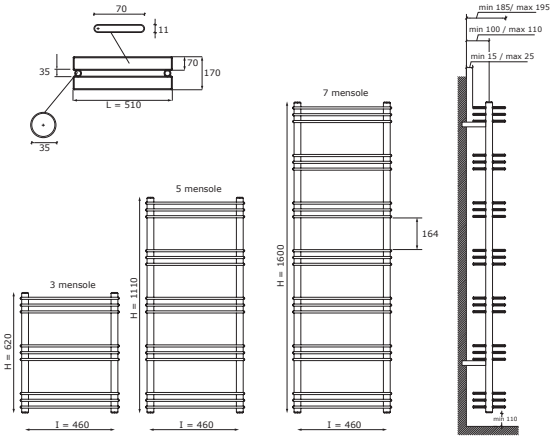

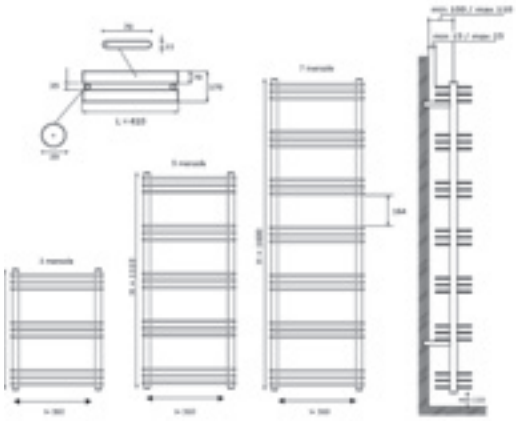

design by James Di Marco

Interasse dal centro foro al muro min. 100 / max 110 mm.
Distance between hole center and wall min. 100 / max 110 mm.
Distance du centre du trou au mur min. 100 / max 110 mm.
Abstand zwischen Lochmitte und Wand min. 100 / max 110 mm.
Distancia entre el centro del agujero y el muro min. 100 / máx 110 mm.
Расстояние между центром отверстия и стеной – не менее 100 мм и не более 110 мм.

				Watt = Kcal/h ÷ 0,860 Kcal/h = Watt × 0,860		
codice code code Artikel Nr. codigo код	altezza height hauteur Höhe altura высота	larghezza width largeur Breite ancho ширина	interasse distance between bars entraxe Achsabstand distancia entre centros межцентровое расстояние	output - verniciato output - painted output - peint Output - lackiert output - pintado мощность - окрашенный		
	H mm	L mm	I mm	75/65-20 watt/kcal/h❖ Δt50	55/45-20 watt/kcal/h❖ Δt30	55/45-24 watt/kcal/h❖ Δt26
110641	620	410	360	397	216	181
111141	1110	410	360	661	360	303
111641	1600	410	360	926	502	423
110651	620	510	460	493	268	225
111151	1110	510	460	822	447	376
111651	1600	510	460	1151	625	526

❖ I watt hanno valori provvisori in attesa di certificazione Δt50.

❖ The watt values are not definitive awaiting for Δt50 certification.

❖ Le nombre de Watts est une valeur indiquée à titre provisoire dans l'attente de la certification Δt50.

❖ Die Wattwerte sind noch provisorisch in Enwartung von Δt50 Zertifizierung.

❖ Los Vatios tienen valores provisionales en espera de la certificación Δt50.

❖ До получения сертификата Δt50 приводится предварительное значение мощности в ваттах.

Materiale: acciaio al carbonio.
Pressione di esercizio: 4 bar
La versione cromata NON è disponibile.

Material: carbon-steel.
Working pressure: 4 bar
Chromed radiators NOT available.

Matériel: Acier.
Pression d'exercice: 4 bars
La version chromée N'EST PAS disponible.

Material: Kohlenstoffstahl.
Betriebsdruck: 4 bar
Die verchromte Version ist NICHT verfügbar.

Material: Acero de carbono.
Presión de trabajo: 4 bar
La versión cromada NO está disponible.

Материал – углеродистая сталь.
Рабочее давление – 4 бар
Хромированная версия в продаже ОТСУТСТВУЕТ.

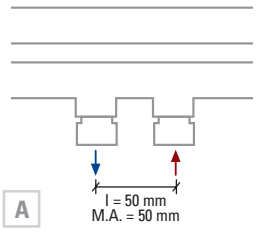

Il modello Shelf 70 è disponibile, a richiesta, con interasse 50 mm.
Shelf 70 is available, on request, with a distance between centers of 50 mm.
Le modèle Shelf 70 est disponible sur demande avec un entraxe de 50 mm.
Der Heizkörper Shelf 70 ist, auf Anfrage, mit Mittelanschluss 50mm verfügbar.
El modelo Shelf 70 está disponible, bajo pedido, con una distancia entre centros de 50 mm.
Модель Shelf 70 имеется, под заказ, с межосевым расстоянием 50 мм.

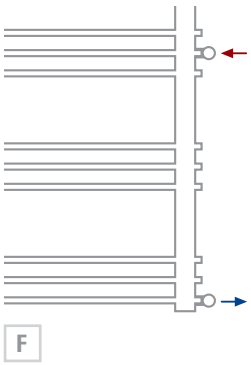

Allacciamento laterale destro oppure sinistro a richiesta, ideale per sostituire un vecchio radiatore.
Lateral connection on request, ideal when replacing an old radiator.
Raccordement latéral sur demande, idéal pour remplacer un radiateur précédent.
Seitlicher Anschluss auf Anfrage, ideal zum Austauschen eines alten Heizkörpers.
Conexión lateral bajo pedido, ideal para reemplazar un radiador antiguo.
Подключение боковое правое или левое под заказ, идеально для замены старого радиатора